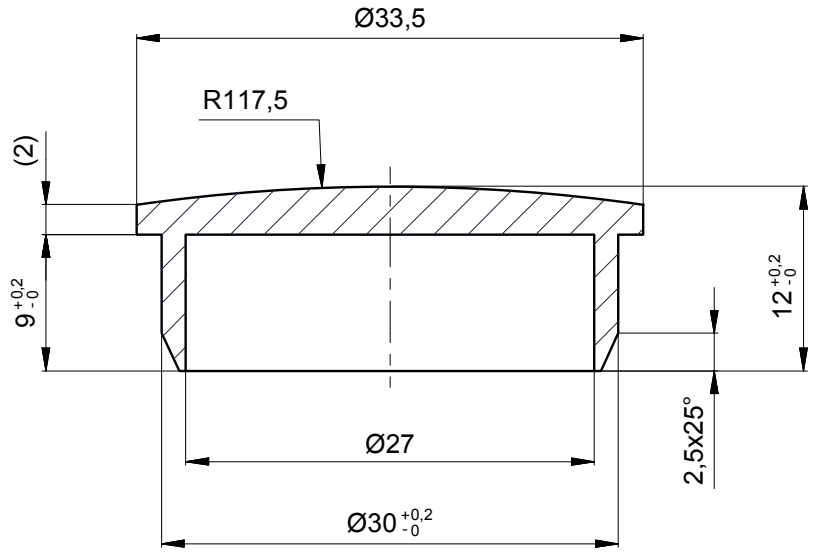

Sección A-A
Esc.: (2 : 1)

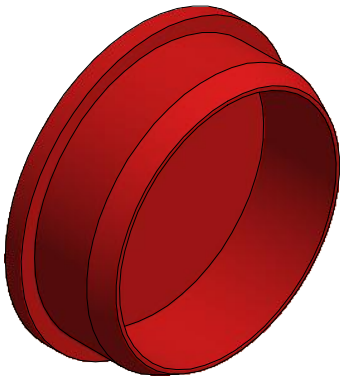

Isométrico

NOTA:

- Aplicar radio de 0,25 mm donde no se indique.

EQUIVALENCIAS DE MAQUINADOS		
ANSI	DIN - ISO 1302	
4		0,1
8 / 16		0,2 / 0,4
32 / 63 / 125		0,8 / 1,6 / 3,2
250 / 500		6,3 / 12,5

DIN - ISO 1302 EN MICROMETROS
ANSI EN MICROPULGADAS

smecon s.a.s. Aseguramiento Metrologico Y Control

Material:	HDPE
Tratamiento:	
Dureza:	56 ± 3 Shore D
Protección:	Color: Rojo RAL 3020 - Dantone 485
Ensayos:	Metrología

VARIACIONES MÁXIMAS PERMISIBLES DIMENSIONES EN mm. ISO 2768 - m

DE 0 A 6	DE 6 A 30	DE 30 A 120	DE 120 A 400	DE 400 A 1 000	DE 1 000 A 2 000	DE 2 000 A 4 000	Más 4 000
±0,1	±0,2	±0,3	±0,5	±0,8	±1,2	±2,0	±3,0

Elaboró	Leandro Vega 2013-06-05	Dimensiones en: Milímetros (mm)	
Revisó	Marlon Vega 2014-10-29	Escala	Proyección
Aprobó	Metro de Medellín 2014-10-29	2:1	

Rev.	Coord.	Modificaciones	Vo.Bo.	Fecha

Sistema:	FRENADO VHPAS MAN
Subsistema:	FRENO ELECTROMAGNÉTICO
Equipo:	PATINES MAGNÉTICOS
Descripción:	TAPÓN PLÁSTICO 30x12 mm

ÁREA DE INGENIERÍA

Rev.

A4	001946	1 Hoja:	1 De:
	2013-084		
Reemplaza a:	Requerimiento No.	No. Documento Ppal.	

METRO DE MEDELLIN CALIDAD DE VIDA

ESTE PLANO Y TODA LA INFORMACIÓN EN ÉL CONTENIDA SON PROPIEDAD DEL METRO DE MEDELLÍN, EL USO INDEBIDO O LA REPRODUCCIÓN TOTAL O PARCIAL DE ESTE SIN LA PREVIA AUTORIZACIÓN DEL METRO DE MEDELLÍN PODRÁ SER DEMANDADO POR LA VIOLACIÓN A LOS DERECHOS DE AUTOR.

Formato A4 (210x297) según DIN (476 / 823) ISO 5457